Schemat zasadniczy zasilania - Rozdzielnica RG (2/3)

Układ TN-S
3L-N-PE
SAMOCZYNNE
WYŁĄCZENIE ZASILANIA

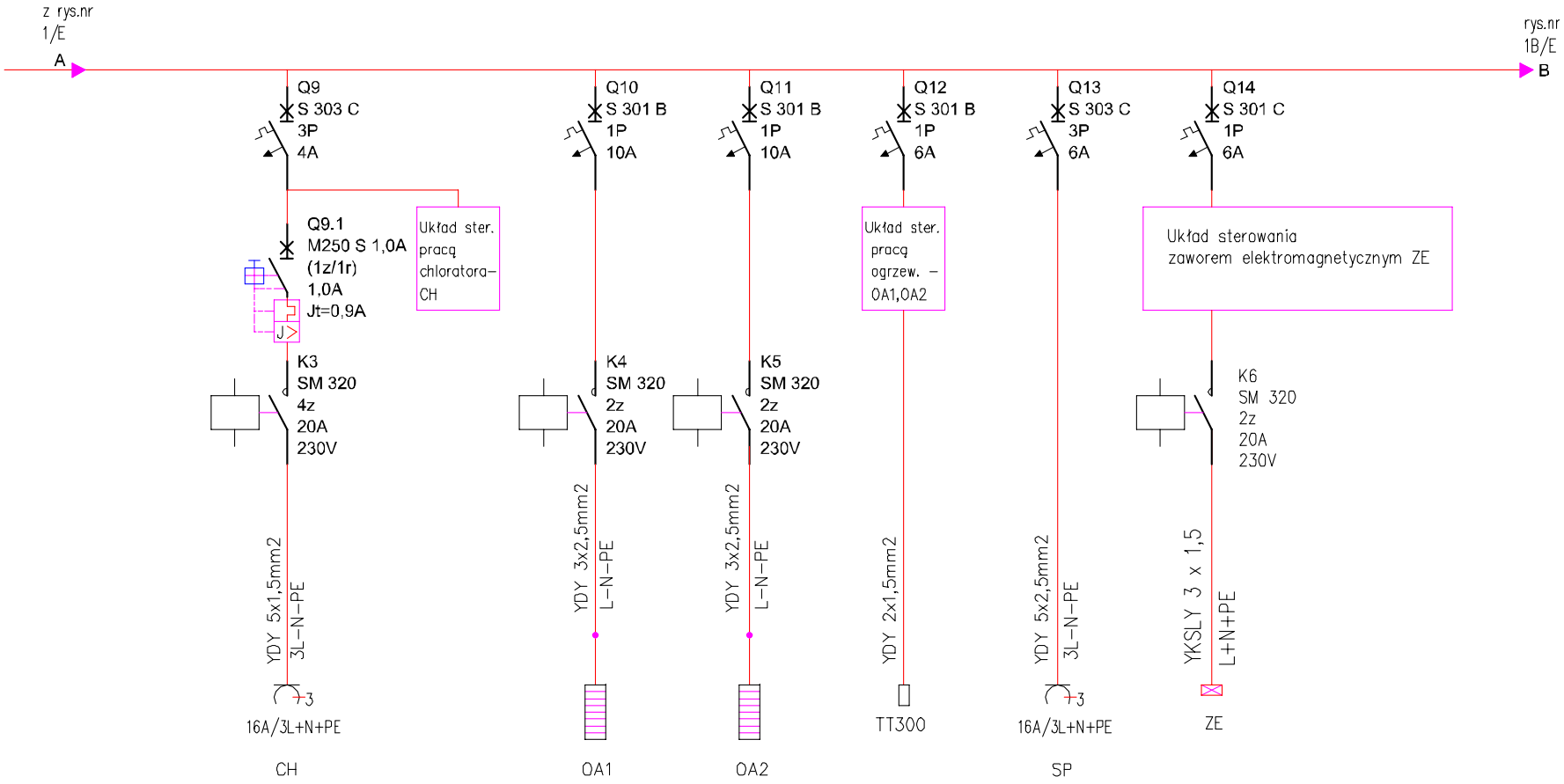

Nr obwodu	Q9		Q10	Q11	Q12	Q13	Q14	
Moc (kW)	0,25		2,0	2,0		1,1	0,6	
Prąd (A)	0,8		8,7	8,7		2,6	3,3	
Nazwa obwodu, urządzenia	Chlorator CH	Układ sterow. pracą chloratora	Ogrzewacz akumulacyjny OA1-(1F)	Ogrzewacz akumulacyjny OA2-(1F)	Układ sterow. pracą ogrzew. czujnik temp. TT300	Sprężarka-SP	Zawór elektromagnet. ZE	Układ sterow. pracą zaworu ZE

Inwestor: Gmina GŁÓWCZYCE

Obiekt: STACJA UZDATNIANIA WODY-rozbudowa

Adres: m. ZGOJEWO, gm. Główczyce, dz. nr 1/15

Stadium: PROJEKT BUDOWLANY

Nazwa rysunku: Schemat zasadniczy zasilania Rozdzielnica główna RG (2/3)

Branża: ELEKTRYCZNA

Jednostka projektowa:
ZAKŁAD INSTALATORSTWA ELEKTRYCZNEGO
Krzysztof Wyrzykowski
76-200 Słupsk ul. Kr. Jadwigi 11/84
tel. 606 289 485

Projektował: techn.Krzysztof Wyrzykowski upr.bud.nr AN/8346/82/82

Podpis:

Sprawdził:

Podpis:

Skala:

Data: 12.2019

Nr rysunku: 3A / E